ZH90-0

Support bar
Auflagestange

BARRA APPOGGIO

Regolabile
Adjustable

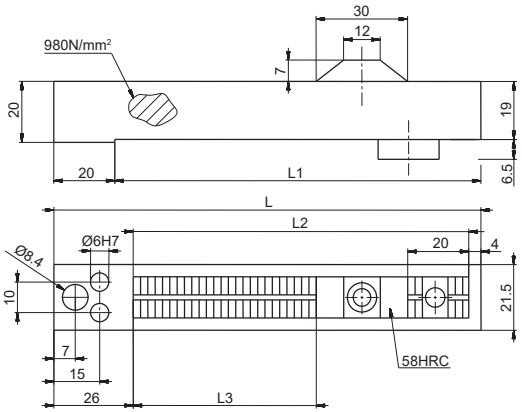

Codice	Tipo / *Type* / *Typ*	L	L1	L2	L3 max
ZH90-01	01	140	120	110	60
ZH90-02	02	204	184	174	124
ZH90-06	06	250	230	220	170

Fissa
Fixed

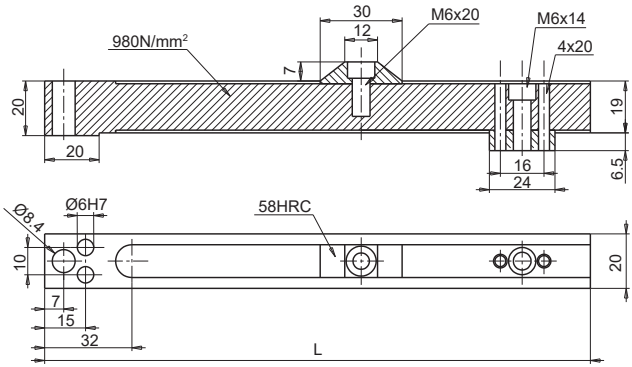

Codice	Tipo / *Type* / *Typ*	L
ZH90-03	03	200
ZH90-04	04	250
ZH90-05	05	300

Esempio d'ordine: Codice
Order example:
Bestellbeispiel: